AVM-CR 530/10

Made in Turkey

3 Faz - Phase / 6 Kutup - Poles / 220-240*380-415 V / 50 Hz

Elektriksel Özellikler / Electrical Features

Faz / Phase	Devir / Rpm	Frekans / Frequency (Hz)	Giriş Voltajı / Input Voltage	Giriş Gücü / Input Power	Giriş Akımı / Input Current	Güç Faktörü / Power Factor	Ia / In
3	1000	50	220-240*380-415 V	450 W	▲1,78 Y 1,05	80 %	2,50

Teknik Özellikler / Technical Features

Santrifüj Kuvveti / Centrifugal Force (Kg/F)	597 Kg/F (5,85 kN)
Statik Moment / Statical Moment (Kg*mm)	534,1 Kgmm
Gres Tipi / Type of Grease	-
Ömür Boyu Gres / Grease for Life	Evet / Yes
Montaj Cıvatası / Mounting Bolt	M16
Kablo Rakoru / Cable Gland	M20x1.5
Ağırlık / Weight (Kg)	32,5
Gövde Tipi / Frame Size	40B

Rulmanlar / Bearings

Rulman Tipi / Bearing Type	6307 2RS

Çizim Drawing — Gövde Ölçüleri - Overall Dimensions (mm)

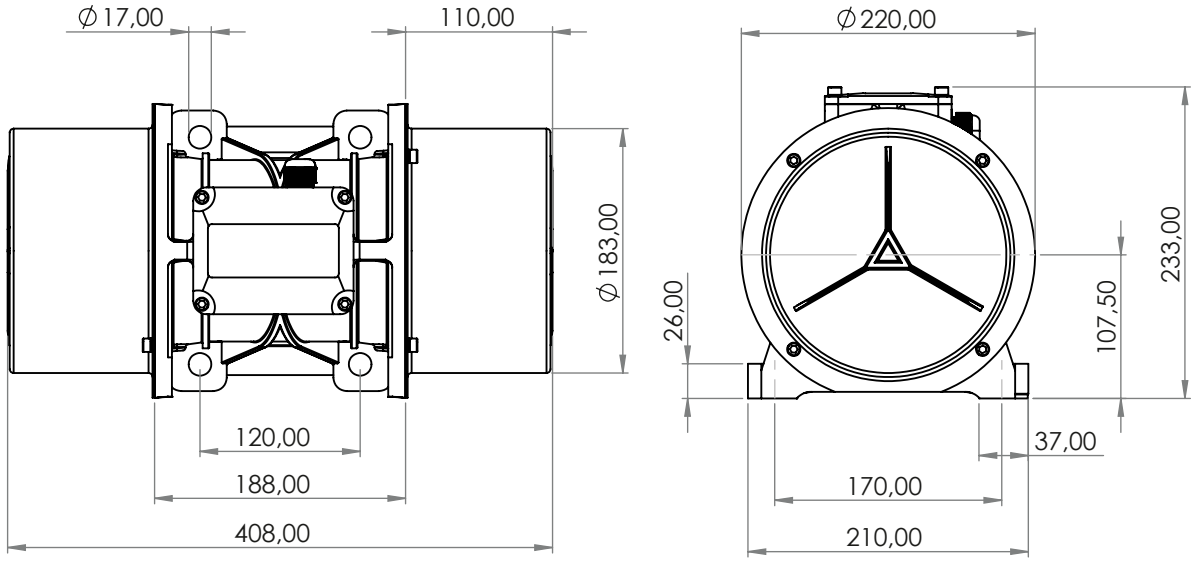



ATEX II 2D Ex tb IIIC T120°C Db,IP66
T.amb -20/+50°C

www.avibro.com